

klipxtreme

Dual monitor mount

Installation manual

KMM-410

English

Don't worry… This mount may look like a super hard thing to install, but actually it's made for people who think a screwdriver is just a drink.

This installation is easy, but please don't get to it before you read this manual thoroughly.

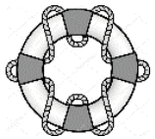

If you find any roadblock during the installation, you can go to klipxtreme.com/submenu/support, where you'll find several ways to contact our team of technical gurus. They'll be happy to help you out!

What's in the box

Check out the following graphic. That's exactly what you should find in the package (along with the monitor mount, of course). If something is broken or missing, contact us and we'll help you find a solution!

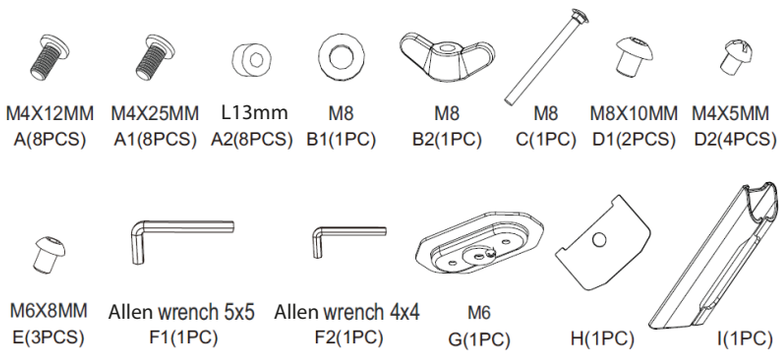

What do you need?

If you want to install it with the clamp, **nothing!**

But if you are planning to install it using the grommet, you'll need a pencil, a screwdriver, a drill and bit and a measuring tape. In pictures, just in case:

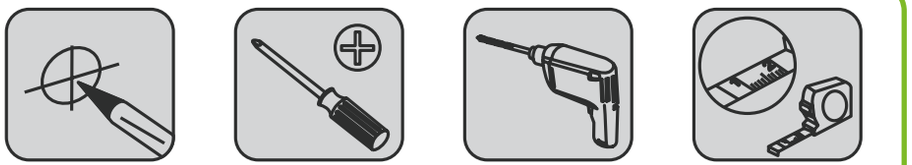

What else do you need?

Well, you need to read what we call the don't-say-we-didn't-tell-you-so information:



- Don't mount a monitor over 8 kg or 17.5 lb.
- Mount a monitor between 13 and 32 in.

WATCH OUT: Using this desk mount with products that exceed the indicated weight and size limits could cause instability, accidents and personal injury.

- This mount is compatible with the 75 x 75 |100 x 100 VESA standard.
- The bracket must be installed as indicated in this installation manual. Incorrect assembly could cause personal injury.
- This product contains small items that may present a choking hazard if swallowed. Keep them away from children.
- This product is designed for indoor use only. Using it outdoors could affect its stability.

FOR CURVED MONITORS: If installing a curved monitor, please use the associated hardware which is the M4X25mm (x8) bolts and L13mm spacers (x8).

Installation!

Everybody knows a book with pictures is better than a book with none. So, here's the installation in pictures and (almost) no words. You are welcome.

Step 1A

Follow this step if you want to use the clamp to attach the monitor mount to your desk.

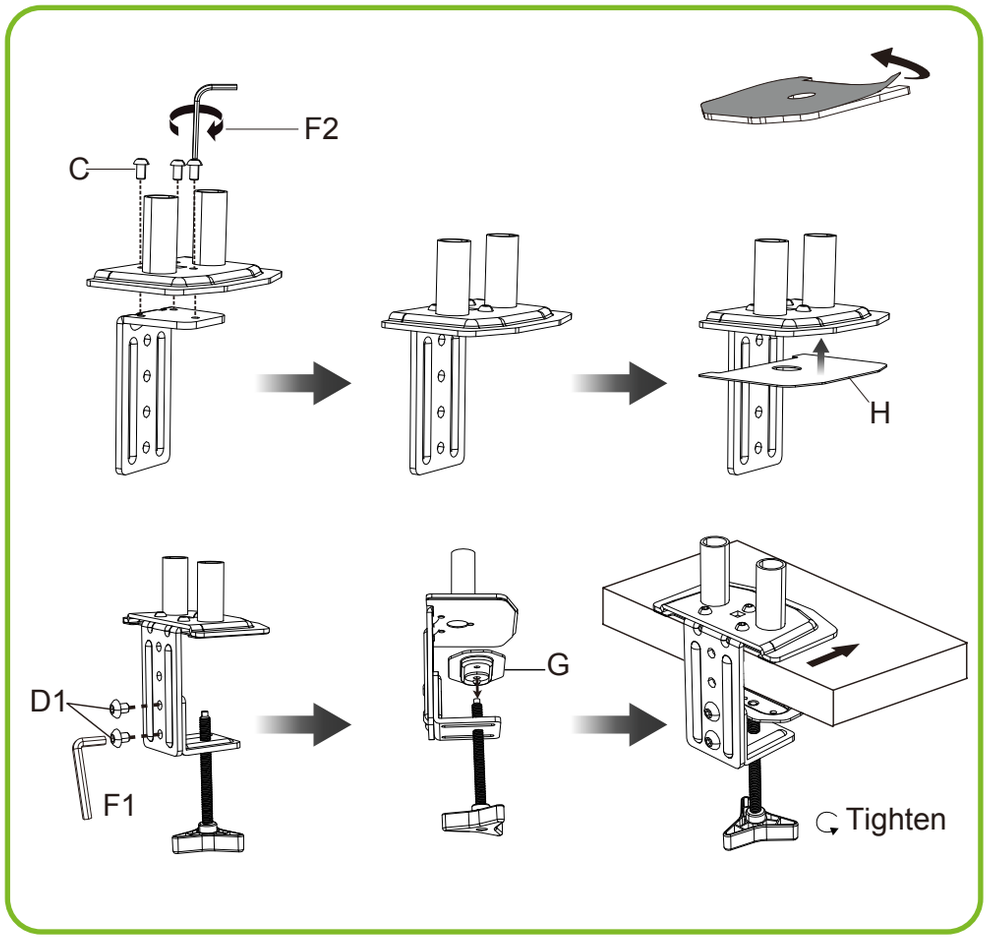

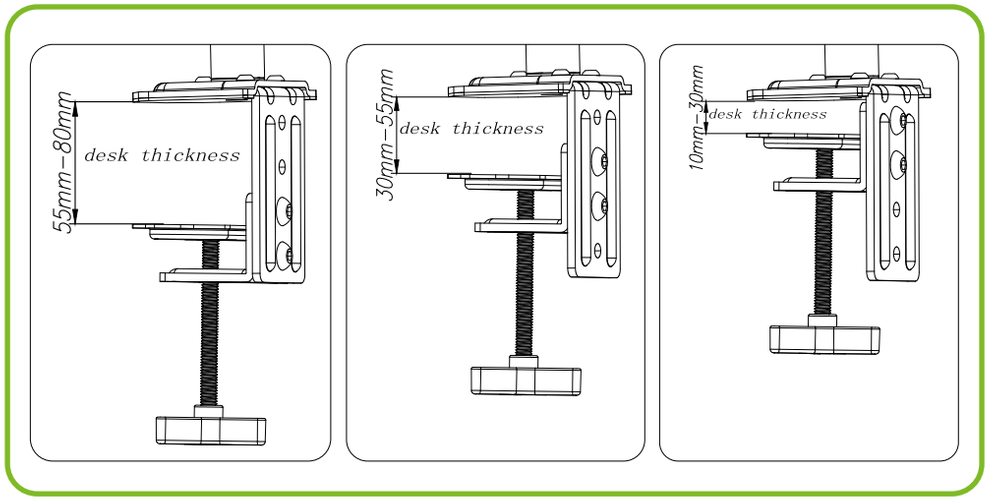

Step 1B

Follow this step if you want to use the grommet to attach the monitor mount to your desk.

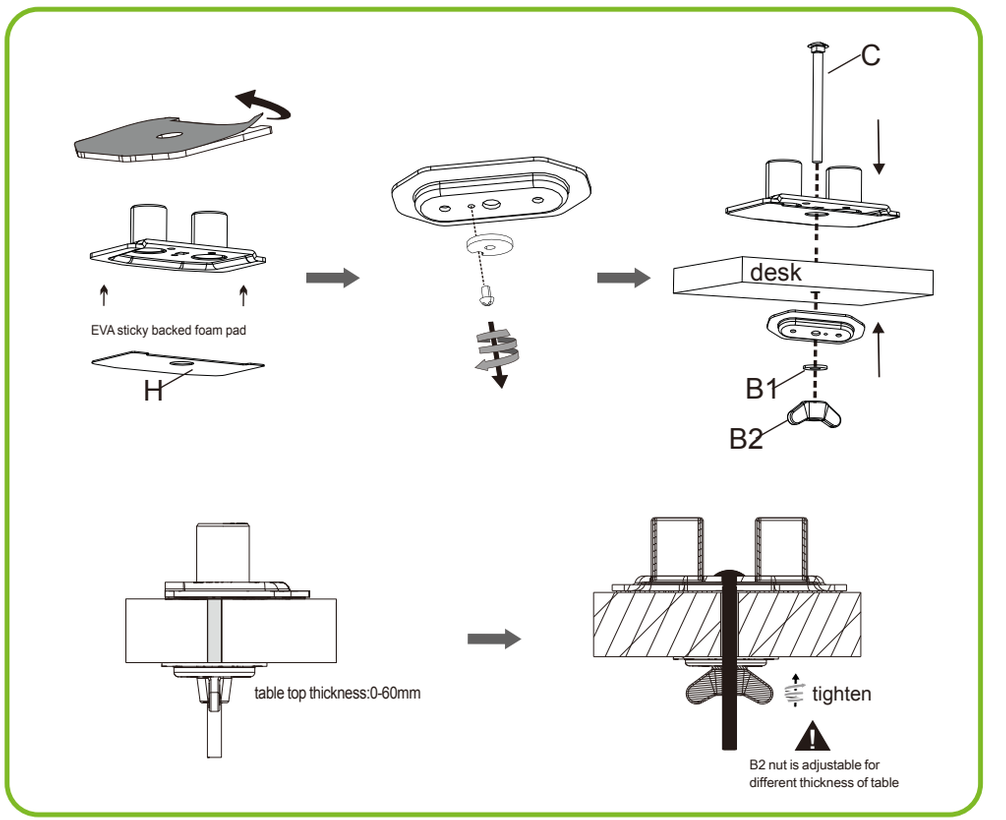

Step 2

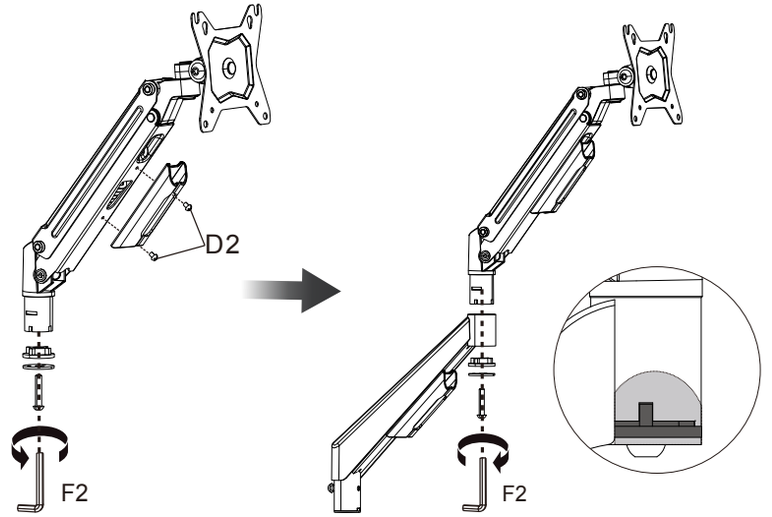

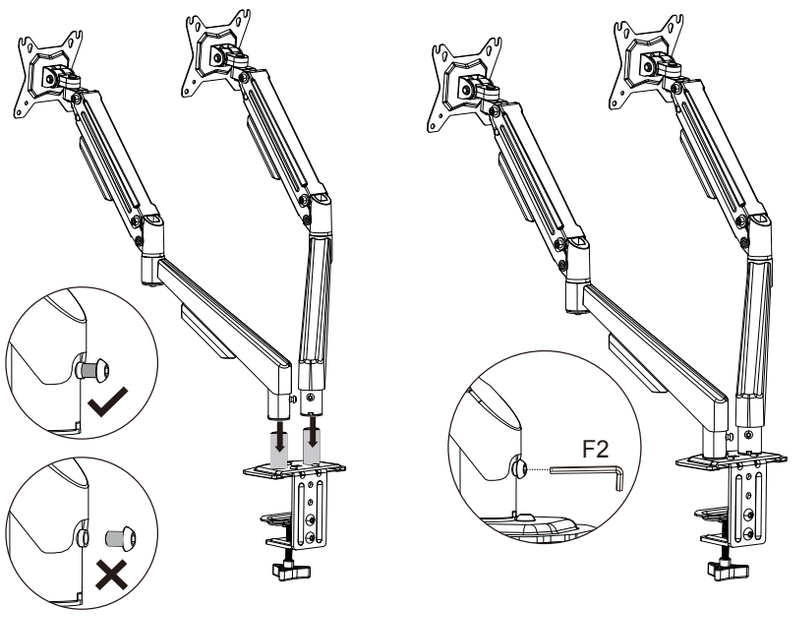

Note: Make sure the arm rotates smoothly after tightening.

Step 3

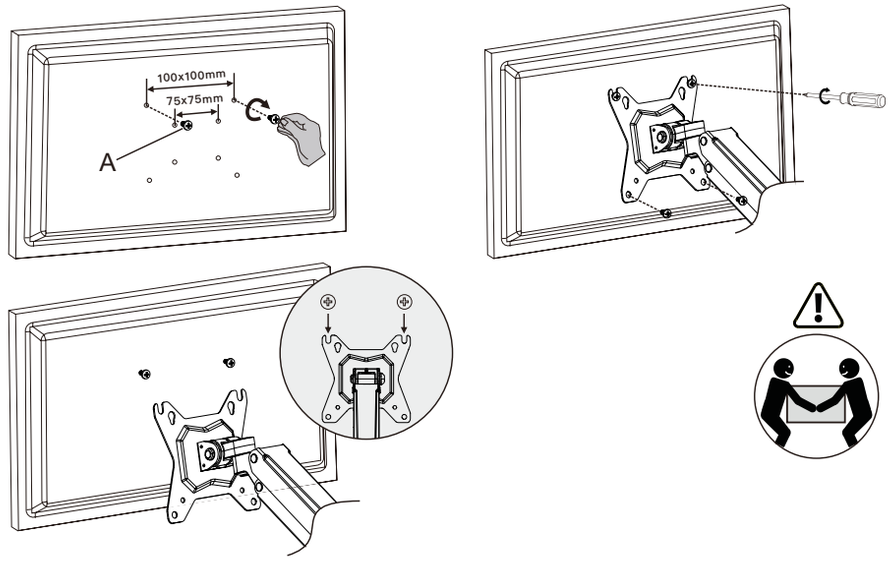

Step 4

Adjust tension / Tilt angle / Cable arrangement

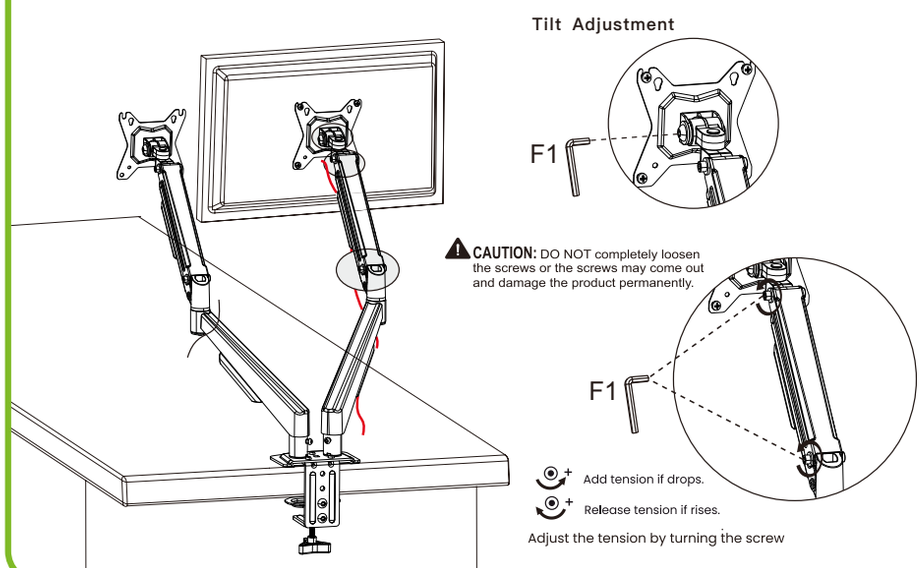

Done!

Before we go, a little tip: check the installation periodically (every three months, at least) and make sure everything is in place and safe.

Don't forget to upload your artwork to Instagram
and tag your friends at @klipxtreme.

See you online!

P.S. Technically, you have to read the following information:

P.S. Technically, you have to read the following information:

Technical specifications

General information	
MPN	KMM-410
Screen size supported	13"-32"
Load capacity (per screen)	4.4-17.6 lb /per arm
VESA standards	75 x 75 |100 x 100
Pivot angle	+90°~-90
Tilt angle	+90°~-45°
Swivel angle	+90°~-90
Cable management	Yes
Mounting profile	505 mm
Desk base configuration	C-clamp & grommet (both included)

Physical appearance	
Material	Steel, aluminum, plastic
Color	Black
Product dimensions	3.34 x 2.34 x 0.02 ft
Product weight	7.7 lb

Additional information	
Curved monitor supported	Yes
Package content	• Mount • Installation manual • Mounting hardware

KlipXtreme® is a registered trademark. All rights reserved. Other trademarks and trade names are those of their respective owners. Any mention of such is only intended for identification purposes, and therefore shall not be construed as a claim to any rights pertaining to, sponsorship by, or affiliation with those brands. Made in China.

Tranquilo… Este soporte puede parecer difícil de instalar, pero en realidad está hecho para personas poco acostumbradas a agarrar un destornillador.

Sin embargo, aunque la instalación sea fácil, no la hagas sin antes de leer este manual detenidamente.

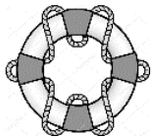

Si encuentras algún problema durante la instalación, ve a klipxtreme.com/es/Submenu-es/soporte/, donde encontrarás varias formas de contactar a nuestro equipo de gurús técnicos. ¡Estarán encantados de ayudarte!

¿Qué viene en la caja?

Mira el siguiente gráfico. Todo eso es exactamente lo que debe encontrar en el empaque (junto con el soporte del monitor, por supuesto). Si algo falta o está roto, contáctanos y te ayudaremos a encontrar una solución.

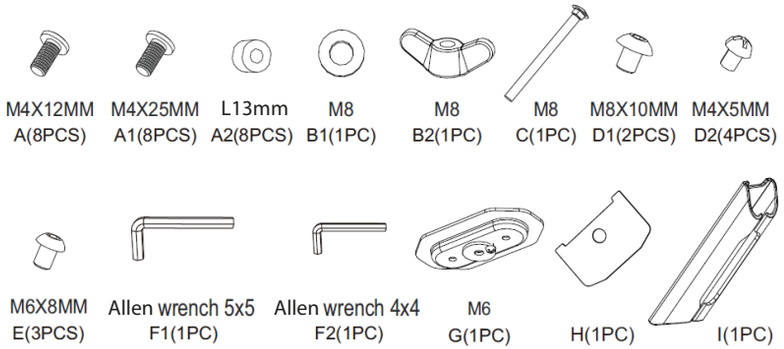

¿Qué necesitas?

Si quieres instalar el soporte con la abrazadera, **¡nada!**

Pero si quieres instalarlo usando el tornillo y la arandela, necesitarás lápiz, destornillador, taladro, broca y cinta métrica. En imágenes, por si acaso:

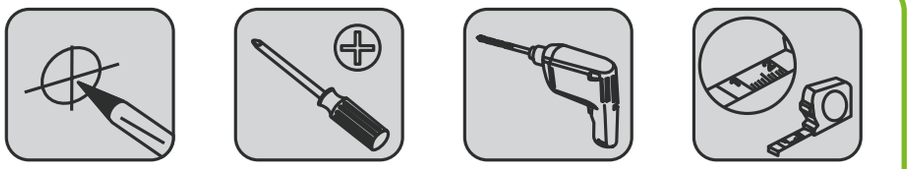

¿Qué más necesitas?

Bueno, debes leer la información del tipo

después-no-digas-que-no-te-dijimos:



- No montes un monitor de más de 8 kg o 17,5 lb.
- Monta un monitor de entre 13 y 32 pulgadas.

CUIDADO: Usar este soporte de escritorio o mesa con productos que excedan los límites de peso y tamaño indicados podría causar inestabilidad, accidentes y lesiones.

- Este soporte es compatible con el estándar VESA 75 x 75 |100 x 100.
- El soporte debe instalarse como se indica en este manual. Un montaje incorrecto podría causar lesiones personales.
- Este producto contiene elementos pequeños que pueden representar un peligro de asfixia si se tragan. Mantenlos alejados de los niños.
- Este producto está diseñado solo para uso en interiores. Usarlo al aire libre podría afectar su estabilidad.

PARA MONITORES CURVOS: Si piensas instalar un monitor curvo, utiliza las piezas indicadas: pernos M4X25mm (x8) y espaciadores L13mm (x8).

¡Instalación!

Todo el mundo sabe que un folleto con imágenes es mejor que un folleto sin ellas.

Por eso, aquí está la instalación en imágenes (y muy pocas palabras)... De nada.

Paso 1A

Sigue este paso si quieres usar la abrazadera para sujetar el soporte a la mesa.

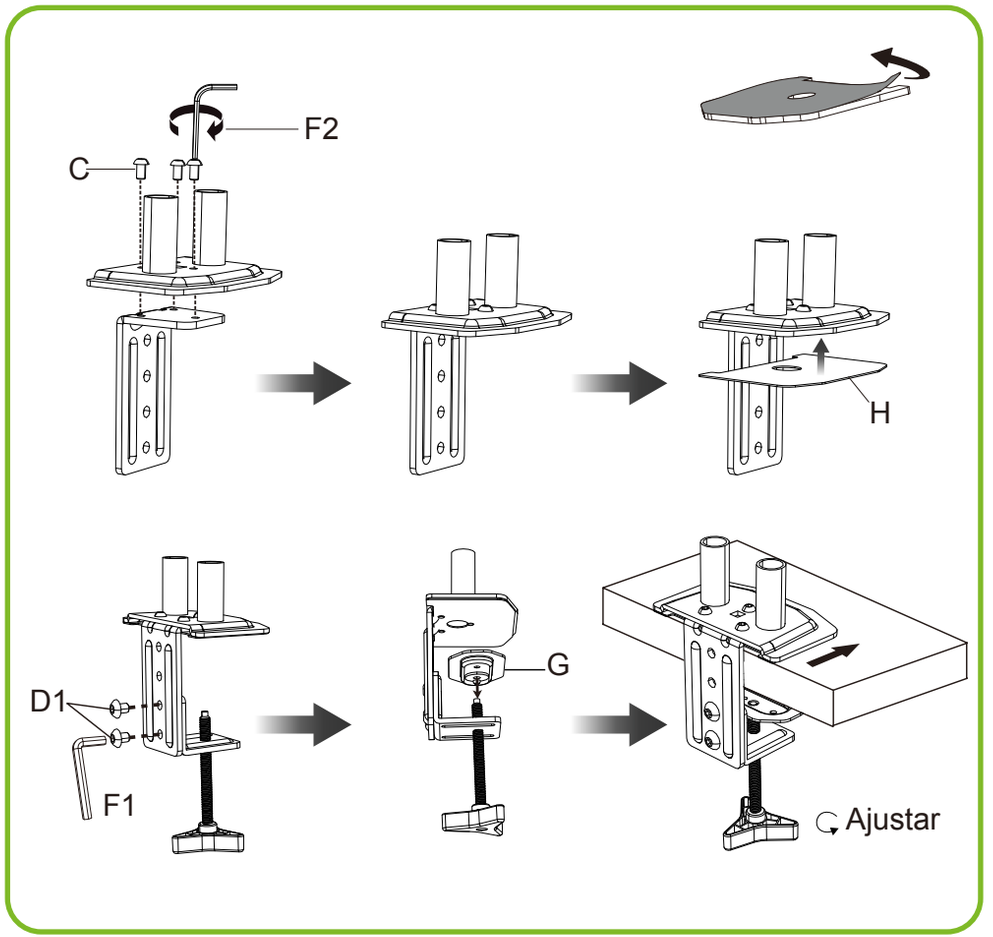

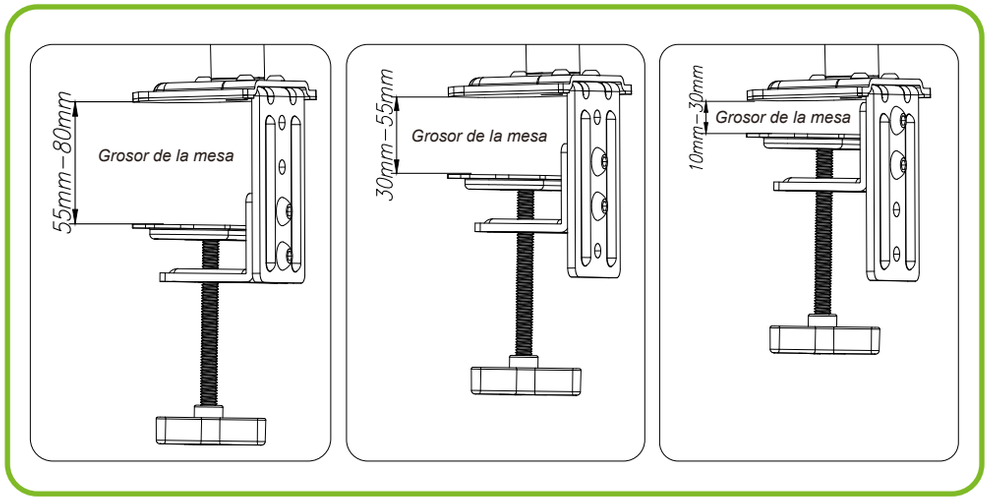

Paso 1B

Sigue este paso si vas a usar el tornillo y la arandela para sujetar el soporte a la mesa.

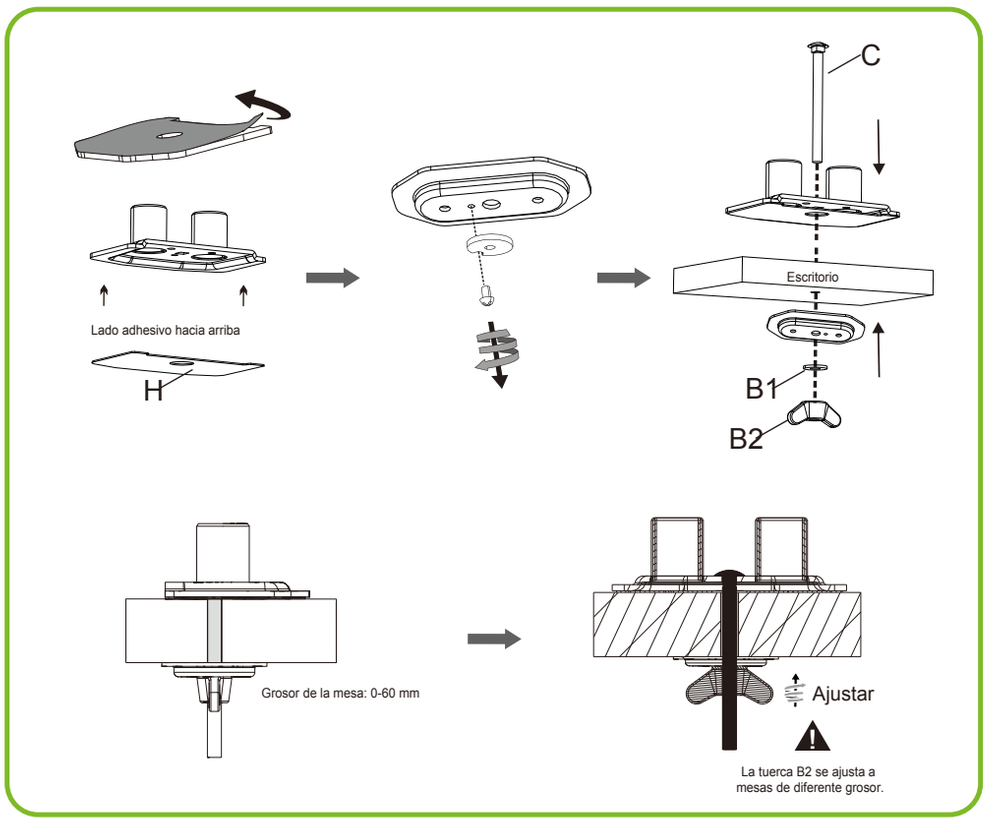

Paso 2

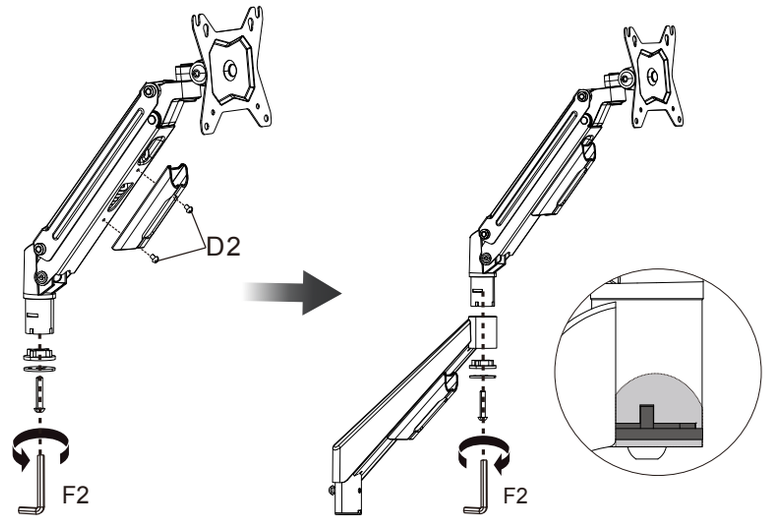

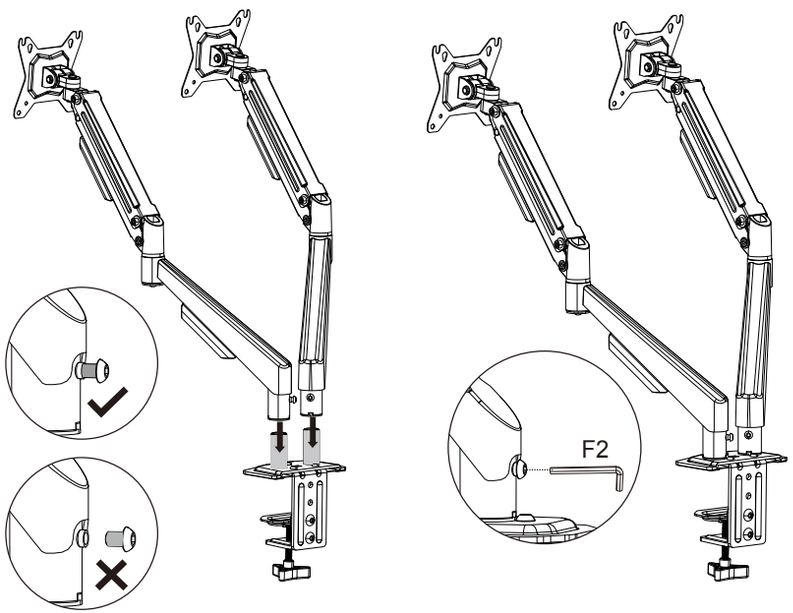

Nota: Asegúrate de que el brazo gire suavemente después de ajustarlo.

Paso 3

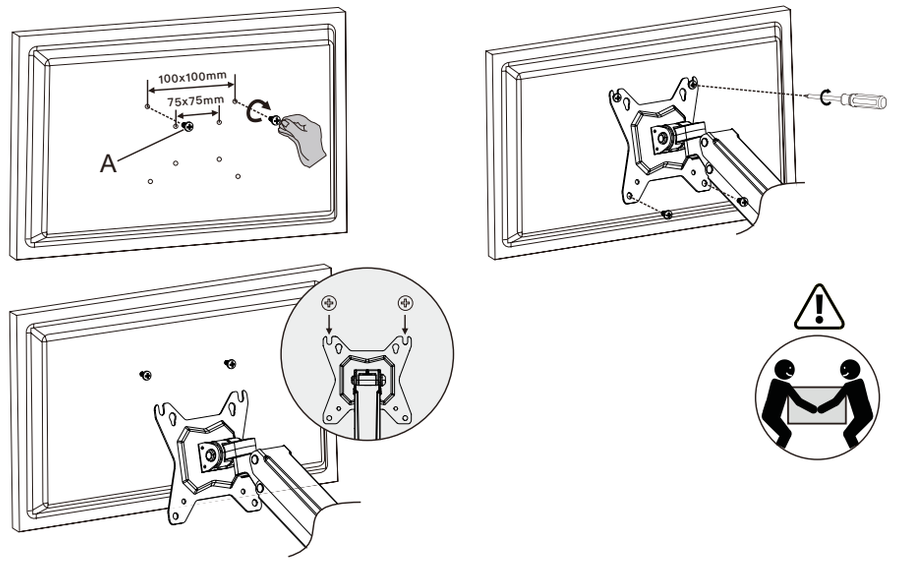

Step 4

Ajuste de tensión / Ángulo de inclinación / Arreglo de cables

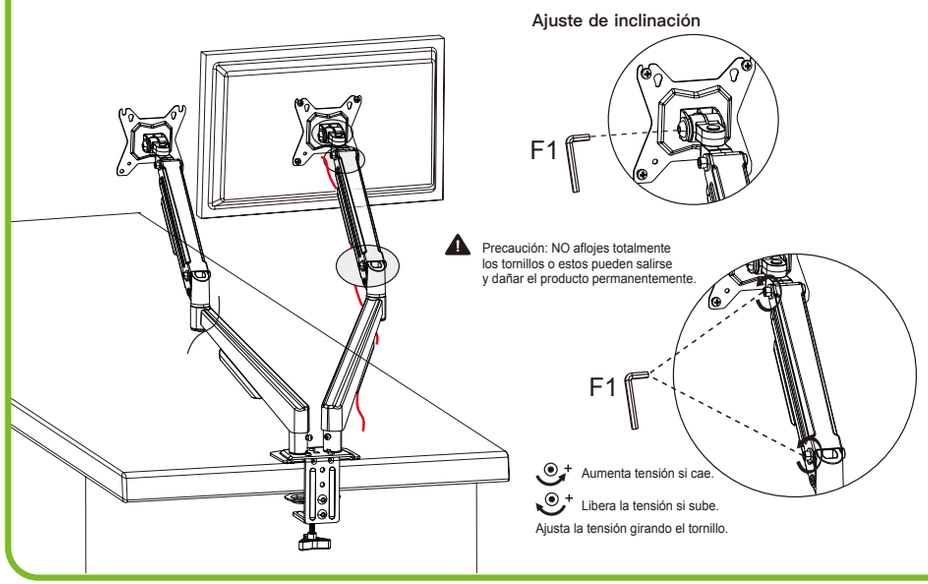

¡Listo!

Antes de irnos, un pequeño consejo: revisa la instalación periódicamente (cada tres meses, como mínimo) y asegúrate de que todo esté en su lugar y seguro.

No olvides subir tu obra de arte a Instagram
y etiquetar a tus amigos de @klipxtreme.

¡Nos vemos en las redes!

P.S. Técnicamente, tienes que leer lo siguiente:

Especificaciones técnicas

Información general	
MPN	KMM-410
Tamaños de pantalla compatibles	13"-32"
Capacidad de carga	2 kg-8 kg /por brazo
Estándar VESA	75 x 75 |100 x 100
Ángulo de pivote	+90°~-90
Ángulo de inclinación	+90°~-45°
Ángulo giratorio	+90°~-90
Manejo de cableado	Sí
Perfil de montaje	505 mm
Configuración de base	Seguro en C y de arandela (ambos incluidos)

Apariencia física	
Material	Acero, aluminio, plástico
Color	Negro
Dimensiones del producto	1.020 x 715 x 9 mm
Peso del producto	3,5 kg

Información adicional	
Compatible con monitores curvos	Sí
Contenido del empaque	• Brazo de montaje • Manual de instalación • Herraje de montaje

KlipXtreme® es una marca registrada. Todos los derechos reservados. Las demás marcas y nombres comerciales pertenecen a sus respectivos propietarios. Cualquier mención de estos solo tiene fines de identificación y, por lo tanto, no se interpretará como un reclamo de ningún derecho relacionado o afiliado a esas marcas, o patrocinado por ellas. Hecho en China.



klipXtreme.com